Párty stan 5 × 6 m

Návod na montáž a použitie



Rozmer	5 × 6 m (30 m²)
Výška bočnej steny	2 m
Rám	oceľové rúrky Ø 38 mm, spoje 42 mm, biela prášková farba
Plachty	obojstranné PVC 500 g/m², zvárané švy, vodotesné, UV odolné
Steny	6 bočných stien s oknom (šírka 2 m), 2 čelné steny so vstupom výšky 2,1 m
Kapacita	cca 30 osôb pri sedení (pivné sety)
Montáž	2–4 osoby, jeden stan cca 40 minút (pri opakovanom stavaní rýchlejšie)
Záruka	5 rokov pre spotrebiteľa, náhradné diely dostupné 10 rokov

Obsah návodu

- Zoznam dielov
- Pred montážou
- Montáž v 11 krokoch
- Kotvenie stanu
- Predĺženie stanu na 12, 18, 24 m…
- Demontáž, skladovanie a starostlivosť
- Bezpečnostné upozornenia

⚠ **Pred montážou si prečítajte bezpečnostné upozornenia na konci návodu.**

Zoznam dielov

Písmená v tabuľke zodpovedajú označeniu dielov na obrázkoch. Pred montážou skontrolujte, či máte všetky diely.

Diel	Názov	Rozmer / materiál	ks
A	Strešná krokva	Ø 38 mm, 1873 mm	8
A1	Nadstavec krokvy	Ø 38 mm, 760 mm	8
B	Pozdĺžna strešná tyč	Ø 38 mm, 1873 mm	9
C	Noha (stĺpik)	Ø 38 mm, 1920 mm	8
D	Rohový spoj (koleno) – krajné štíty		6
E	Spoj s odbočkou – stredné štíty		6
F	Priečka štítu	Ø 38 mm, 1066 mm	4
G	Diagonálna výstuha	Ø 32 mm, 1920 mm	12
H	Zalomený spoj krokvy		8
I	Krátka vzpera	Ø 38 mm, 880 mm	4
J	Spoj nohy s odbočkou		8
K	Pätka nohy (3 otvory na kotvenie)		8
L	Skrutka s maticou		12
M	Malá spojovacia doštička		16
N	Veľká spojovacia doštička		16
O	Skrutka M6×50 s maticou		34
P	Kolík do zeme		28
Q	Kotviace lano		4
R	Kotva do betónu (hmoždinka + skrutka)		24
S	Kľúč		2
T	Strešná plachta	PVC 500 g/m²	1
U	Bočná stena s oknom	PVC 500 g/m², šírka 2 m	6
V	Čelná stena so vstupom	PVC 500 g/m²	2
W	Gumička s guľôčkou		62
X	Prahová tyč	Ø 32 mm, 1920 mm	4
Y	Spojovací kus prahu	Ø 32 mm, 1330 mm	2

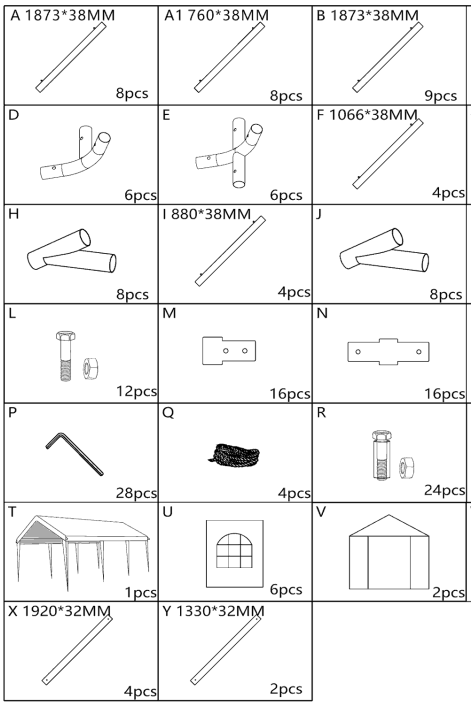

Diely podľa výrobcu

Pred montážou

- Vyberte rovné, pevné miesto bez prekážok – pre stan s rezervou aspoň 1 m okolo. Nad miestom nesmie byť elektrické vedenie ani konáre.
- Potrebujete 2–4 osoby, pracovné rukavice a priložený kľúč. Na kotvenie kladivo (na betón vŕtačku).
- Diely rozložte na zem podľa písmen – montáž je potom rýchla. Jeden stan postavíte približne za 40 minút.
- Montáž realizujte za priaznivého počasia – ideálne za bezvetria, bez dažďa a nie v tme. Ak fúka vietor, postavte a ukotvite najprv celý rám a strešnú plachtu nasaďte až potom.



Diely stanu pripravené na montáž

Montáž

1 Krok 1 – Zostavenie štítu

Strešnú konštrukciu skladajte na zemi. Na tyč A nasuňte nadstavec A1 a na jeho koniec zalomený spoj H. Pripravte dve krokvy, spojte ich hore vrcholovým spojom D a medzi oba spoje H vložte priečku F. Vznikne trojuholníkový štít.

Diely: A ×2, A1 ×2, D ×1, H ×2, F ×1 (na jeden štít)

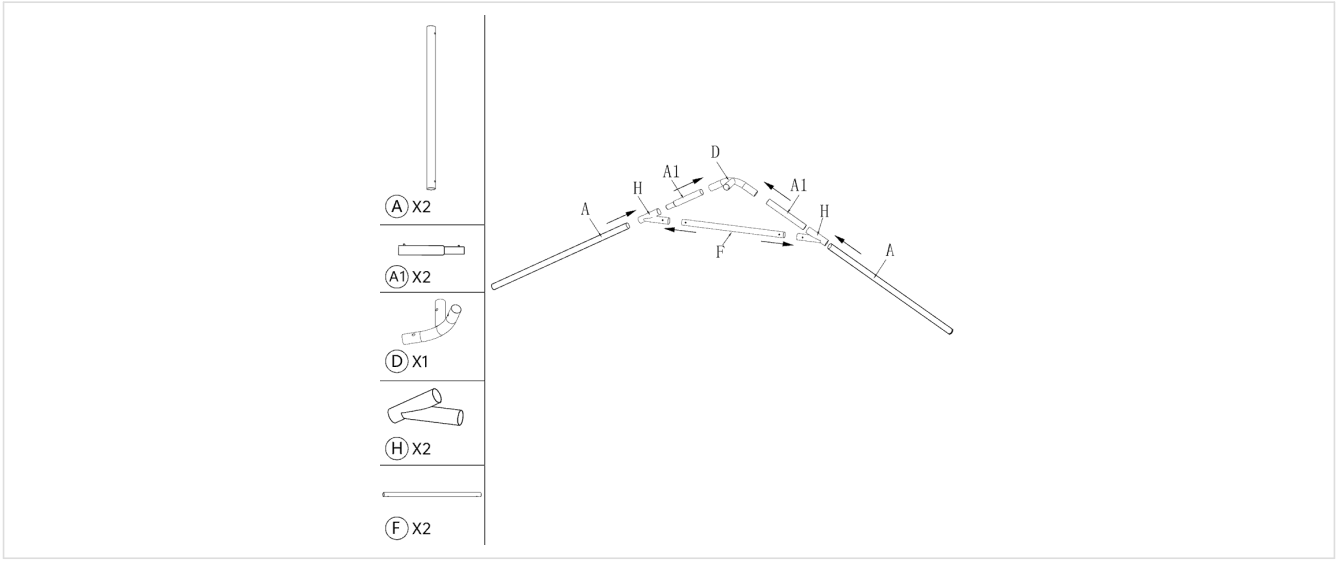

2 Krok 2 – Rohy krajného štítu

Na spodné konce oboch krokiev nasaďte rohové spoje D. Takto zostavte **2 krajné štíty** (spoje D). Rovnakým postupom zostavte **2 stredné štíty**, ktoré majú namiesto D spoje s odbočkou E (vrchol aj oba rohy).

Diely: D ×2 na krajný štít; stredné štíty: E ×3 na štít

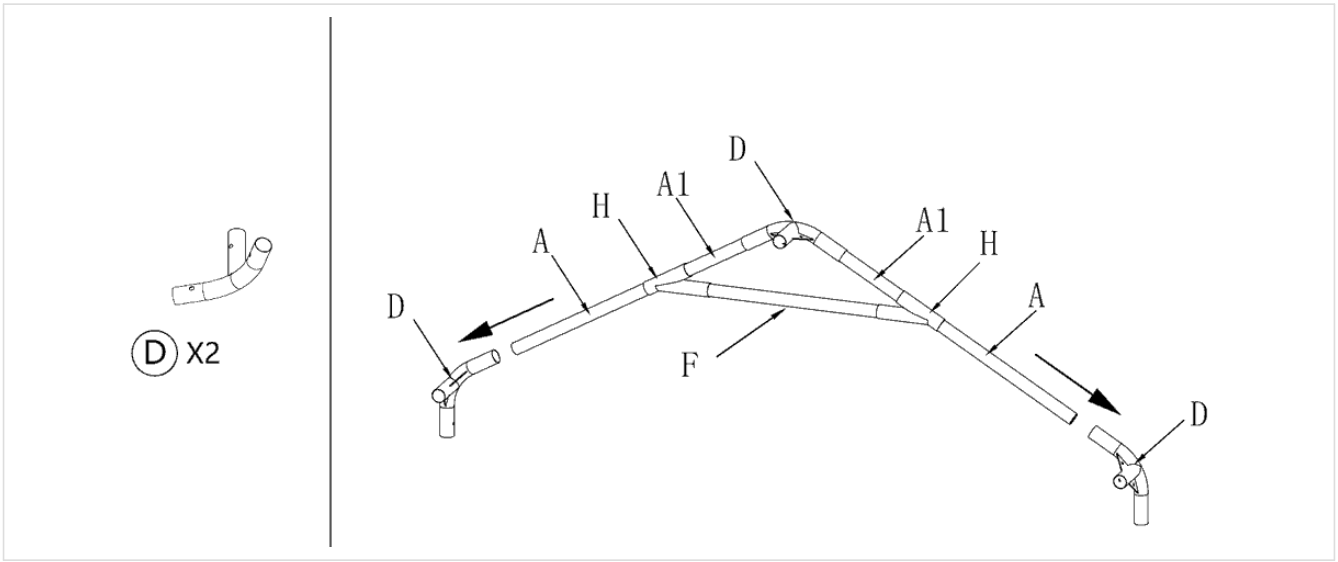

3 Krok 3 – Spojenie prvých štítov

Krajný štít a stredný štít postavte vedľa seba a spojte ich tromi pozdĺžnymi tyčami B – jednou v hrebeni a dvoma v rohoch (odkvapoch).

Diely: B ×3, E ×3

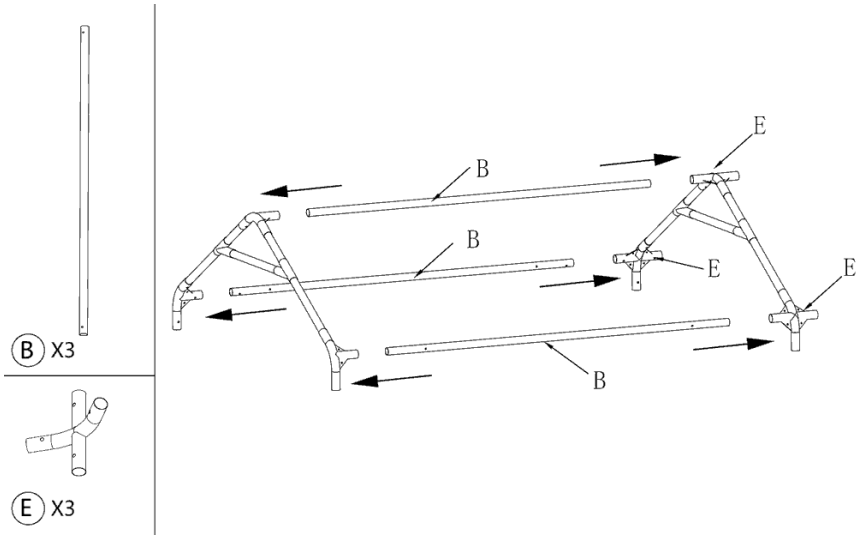

4 Krok 4 – Celá strešná konštrukcia

Rovnako pripojte druhý stredný štít a nakoniec druhý krajný štít. Vznikne celá strešná konštrukcia s dĺžkou 6 m a šírkou 5 m, ktorá zatiaľ leží na zemi.

Diely: B ×6

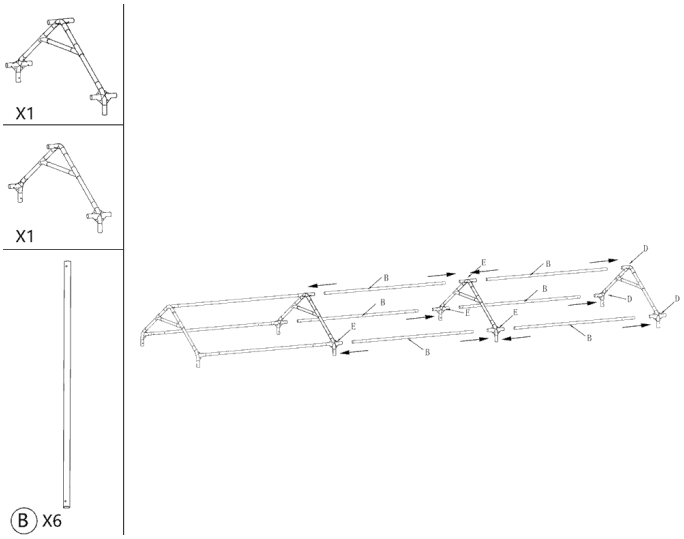

5 Krok 5 – Strešné výstuhy

Do strešných polí namontujte diagonálne výstuhy G podľa obrázka. Konce výstuh pripevnite spojovacími doštičkami M a N a skrutkami O (M6×50). Skrutky dotiahnite kľúčom S.

Diely: G ×6, O ×16, M ×8, N ×8

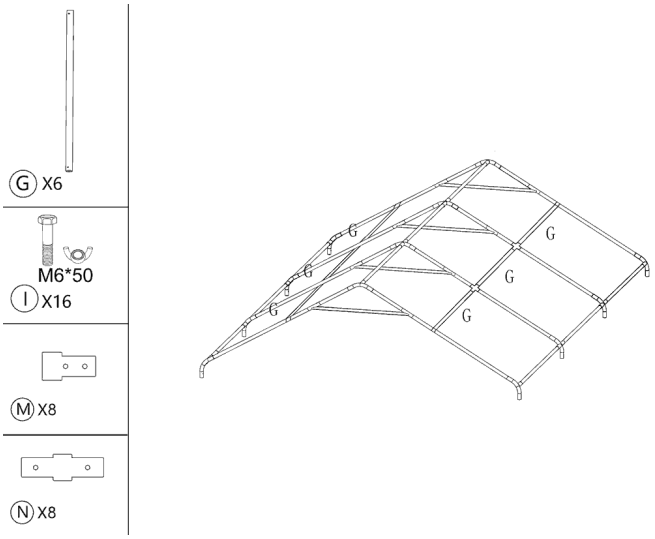

6 Krok 6 – Strešná plachta

Strešnú plachtu T prehoďte cez strešnú konštrukciu ležiacu na zemi tak, aby čelá a rohy plachty sedeli na rohoch konštrukcie. Plachtu zatiaľ len voľne upevnite – úplne ju napnete po postavení stanu.

Diely: T ×1

⚠ **Pozor:** V tomto kroku sa uistite, že je **úplné bezvetrie**. Strecha s plachtou ešte nie je ukotvená a pri nasadzovaní nôh hrozí, že ju vietor podfúkne a nadvihne – pridržanie osobami nemusí stačiť. Strechu s rámom majte počas nasadzovania nôh stále pod kontrolou. **Ak fúka vietor**, postavte najprv celý rám bez plachty (kroky 7 a 8), ukotvite ho a strešnú plachtu nasaďte až potom. Je to menej pohodlné, ale bezpečné.

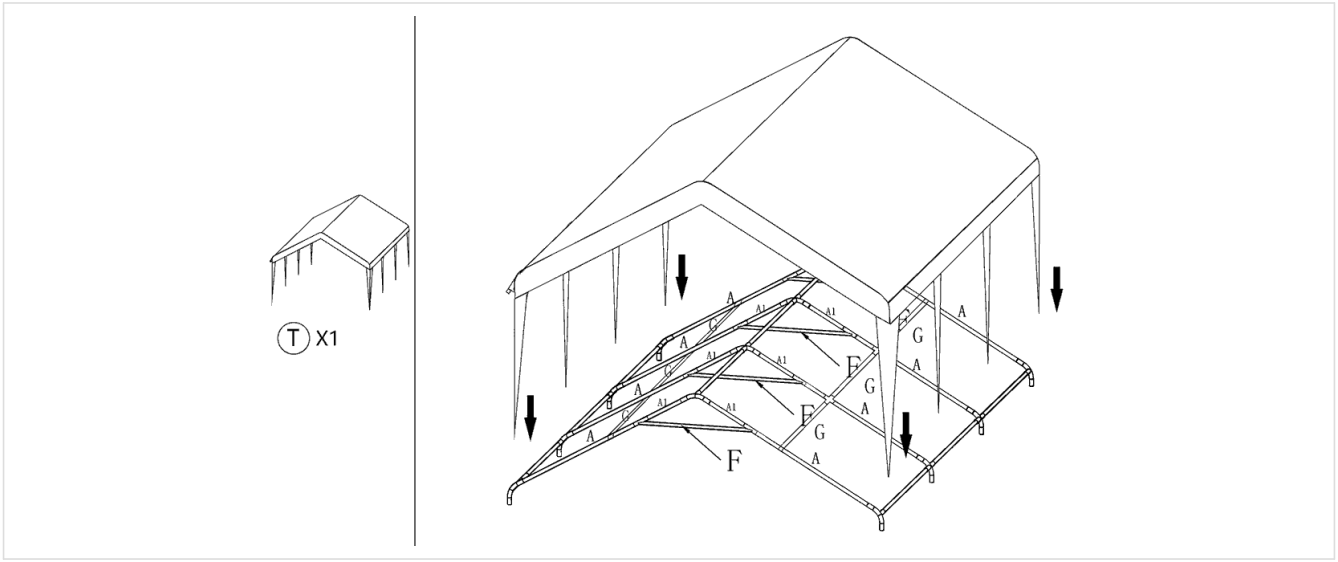

7 Krok 7 – Príprava nôh

Na spodný koniec každej nohy C nasaďte pätku K a zaistite ju skrutkou L. Pripravte všetkých 8 nôh.

Diely: C ×8, K ×8, L ×8

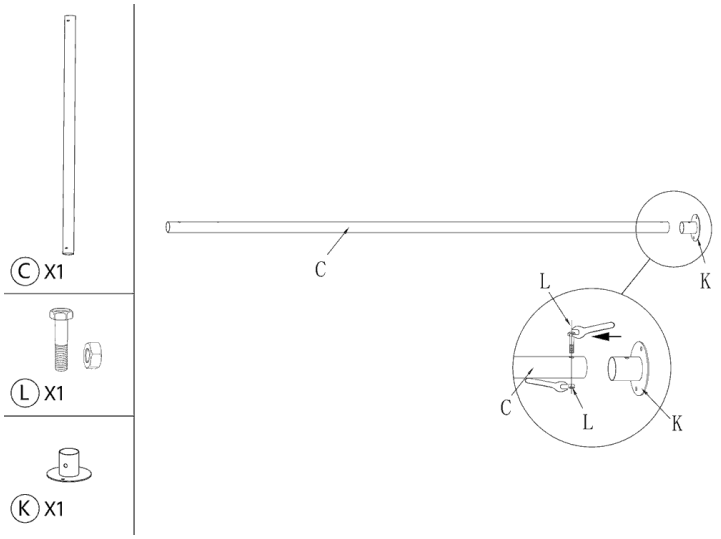

8 Krok 8 – Postavenie a ukotvenie

Strechu nadvihnite na jednej pozdĺžnej strane a do spojov D a E nasaďte nohy C, potom rovnako na druhej strane. Zdvíhajte rovnomerne, ideálne v 4 osobách. Na nohy nasaďte spoje J a v rohoch doplňte krátke vzpery I. **Ihneď po postavení stan ukotvite** – cez otvory v pätkách K zatlčte kolíky P (na betóne použite kotvy R).

Diely: C ×8, J ×8, I ×4, P (alebo R)

⚠ **Pozor:** Kým nie sú nasadené všetky nohy a stan nie je ukotvený, držte strechu stále pod kontrolou. Pri vetre hrozí podfúknutie – pozri krok 6.

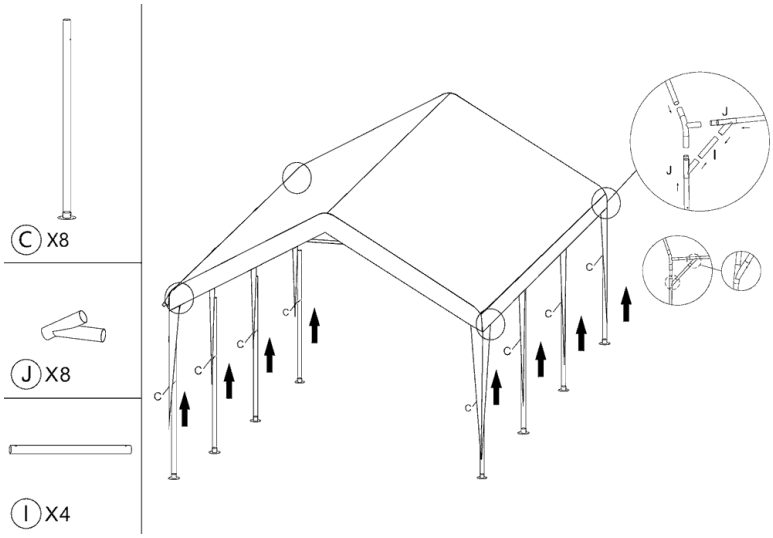

9 Krok 9 – Steny

Bočné steny U (6 ks) a čelné steny V (2 ks) zaveste na rám a pripevnite gumičkami W s guľôčkou – gumičku prevlečte cez očko v stene, obtočte okolo tyče a zaistite guľôčkou. Susedné steny spojte zipsami.

Diely: U ×6, V ×2, W

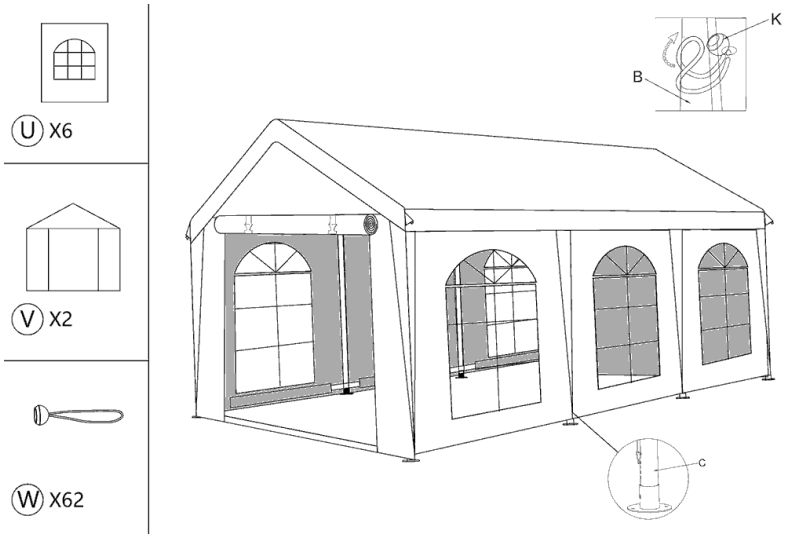

10 Krok 10 – Prah čelných stien

Na čelných stranách spojte prahové tyče v poradí X + Y + X a pripevnite ich k spodným koncom nôh skrutkami L. Prah drží spodnú hranu čelnej steny rovno.

Diely: X ×4, Y ×2, L ×4

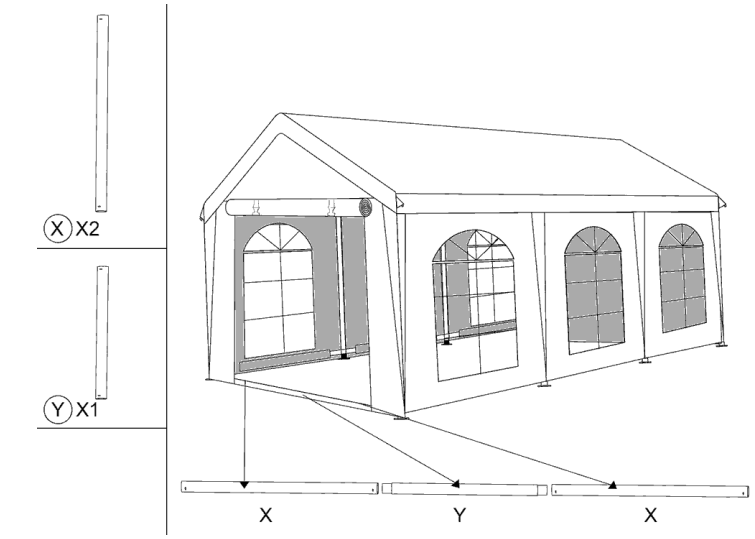

11 Krok 11 – Výstuhy stien, laná a napnutie

Do rohov bočných strán namontujte zvyšné diagonálne výstuhy G s doštičkami M, N a skrutkami O. Rohy strechy ukotvite lanami Q a kolíkmi P. Nakoniec gumičkami W **úplne napnite strešnú plachtu** – bez prehnutí a záhybov, aby voda stekala – a skontrolujte všetky kotvenia.

Diely: G ×6, O ×16, M ×8, N ×8, Q ×4, P

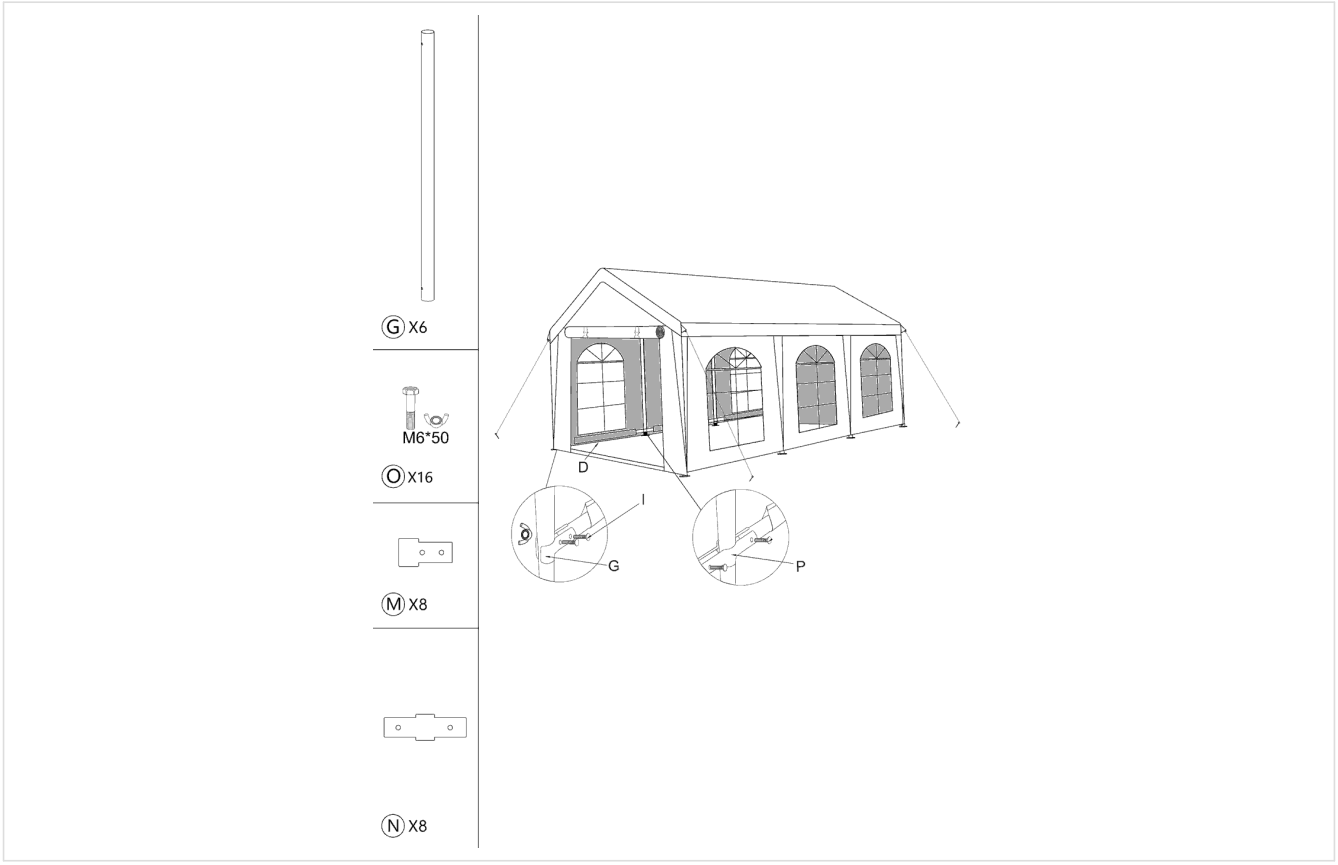

Kotvenie stanu

- **Tráva, zemina:** cez otvory v každej pätke K zatlčte kolíky P (každá pätka má 3 otvory). Kolíky zatĺkajte celé, šikmo od stanu.
- **Betón, dlažba:** pätky priskrutkujte kotvami R (hmoždinka + skrutka) do vyvŕtaných otvorov. Ak vŕtanie nie je možné, použite na každú nohu záťaž – pieskové alebo vodné vaky či oceľové závažia z doplnkov BRIMO.
- **Rohové laná:** 4 laná Q priviažte k rohom strechy, veďte ich šikmo von v smere uhlopriečky a ukotvite kolíkmi P. Laná napnite rovnomerne.
- Pred zatĺkaním kolíkov alebo vŕtaním sa uistite, že pod povrchom nie sú káble ani potrubia. Kolíky a laná označte – hrozí zakopnutie.



Pätka nohy s otvormi na kolíky alebo kotvy

Predĺženie stanu – 12, 18, 24 m…

Párty stany BRIMO rovnakej šírky môžete spájať spojkou pre párty stany (nájdete na webe v doplnkoch BRIMO). Na každých ďalších 6 m dĺžky potrebujete 1 stan rovnakej šírky a 1 spojku. Stany pritom zostávajú samostatné – kedykoľvek ich môžete opäť používať aj oddelene.

Čelnú stenu V môžete úplne odstrániť – odkryje sa celá čelná strana vrátane štítu (krovu) strechy a v hornej časti nie je žiadna prekážka. Vďaka tomu na seba spojené stany nadväzujú ako jeden súvislý priestor.

Dĺžka	Stany 5 × 6 m	Spojky	Sedenie (cca)
5 × 6 m	1	0	30 osôb
5 × 12 m	2	1	60 osôb
5 × 18 m	3	2	90 osôb
5 × 24 m	4	3	120 osôb
5 × 30 m	5	4	150 osôb

Demontáž a skladovanie

- Stan demontujte v opačnom poradí: laná a kolíky, výstuhy stien, prah, steny, potom spustite strechu (rovnomerne, v 4 osobách), odstráňte nohy, plachtu a rozoberte strešnú konštrukciu.
- Plachty skladajte len suché a čisté. Ak musíte baliť mokré plachty, do 24 hodín ich rozbaľte a vysušte – inak hrozí pleseň.

- Okná z PVC neprehýbajte ostro, najmä v chlade – môžu prasknúť. Steny radšej rolujte.
- Drobné diely (skrutky, doštičky, gumičky, kolíky) uložte spolu do vrecka, aby sa nestratili.
- Skladujte v suchu, mimo dosahu hlodavcov a priameho slnka.

Starostlivosť

- PVC plachty čistite vodou, mäkkou kefou a jemným saponátom. Nepoužívajte rozpúšťadlá, riedidlá ani vysokotlakový čistič.
- Pred každým použitím skontrolujte rúrky, spoje a skrutky. Poškodené diely vymeňte – náhradné diely BRIMO sú dostupné 10 rokov.
- Pri otázkach nás kontaktujte cez www.brimo.sk.

⚠ Bezpečnostné upozornenia

- **Stan nie je určený na trvalé zastrešenie.** Je to mobilný stan na podujatia – nenechávajte ho postavený dlhodobo, celoročne ani bez dozoru, aj keď je jeho životnosť vďaka oceľovému rámu a PVC plachtám násobne vyššia ako pri nožnicových stanoch.
- **Vietor a búrka:** pri silnom alebo nárazovom vetre a pri výstrahe pred búrkou zložte steny a plachty, prípadne celý stan. Stan nie je určený do silného nárazového vetra.
- **Sneh:** strecha nie je dimenzovaná na zaťaženie snehom. Sneh okamžite odstráňte alebo stan zložte.
- **Voda na streche:** nikdy nedovoľte, aby sa na streche hromadila voda. Nahromadenú vodu ihneď odstráňte zospodu mäkkým predmetom.
- **Napnutie plachty:** strešnú plachtu vždy úplne napnite gumičkami W, bez prehnutí a záhybov, aby voda stekala. Napnutie počas používania pravidelne kontrolujte.
- **Kotvenie:** stan vždy ukotvite – každú pätku a 4 rohové laná. Neukotvený stan sa môže prevrátiť alebo odletieť.
- **Bez dozoru:** nenechávajte stan bez dozoru, najmä cez noc a pri nepriaznivej predpovedi počasia.
- **Oheň a teplo:** v stane ani v jeho blízkosti nepoužívajte otvorený oheň, grily, plynové ohrievače a iné zdroje tepla.
- **Elektrické vedenie:** stan nestavajte pod elektrickým vedením ani v jeho blízkosti.
- **Počasie pri montáži:** montáž realizujte za priaznivého počasia, ideálne za bezvetria. Pri zdvíhaní strechy s plachtou (kroky 6–8) je stan neukotvený a hrozí podfúknutie – pridržanie osobami nemusí stačiť. Ak fúka vietor, postavte a ukotvite najprv celý rám a strešnú plachtu nasaďte až potom.
- **Montáž:** montujte v 2–4 osobách, v pracovných rukaviciach. Pri zdvíhaní strechy dbajte na rovnomerné zdvíhanie a pozor na prsty v spojoch.
- Nevešajte na rám ťažké predmety, nelezte na konštrukciu a nepoužívajte poškodené diely. Používajte len originálne diely BRIMO.
- Deti počas montáže a demontáže nesmú byť v blízkosti stanu.

Na škody spôsobené vetrom, snehom, nahromadenou vodou, nedostatočným ukotvením alebo nedodržaním tohto návodu sa záruka nevzťahuje.